# NEW SOLEO

LYS GULL, BØRSTET GULL, BØRSTET KOBBER, BØRSTET GUNMETAL

DUSJKABINETT
ALT TIL BAD OG DUSJ

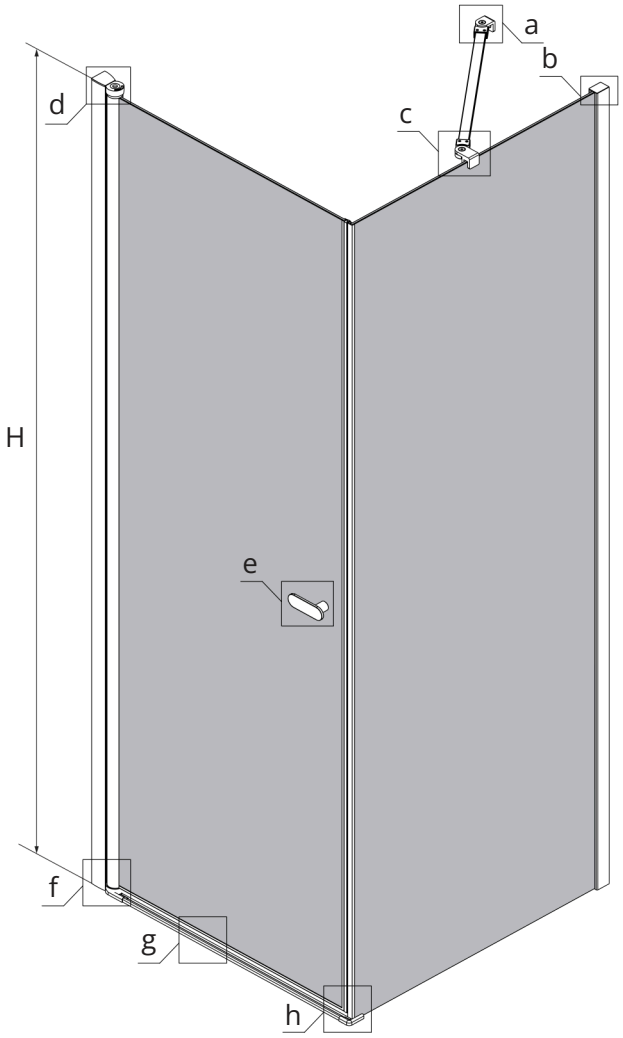


a DIAGONAL BESLAG

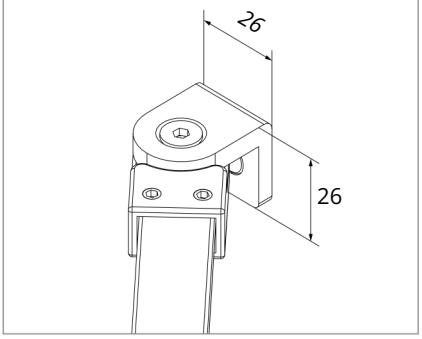


b VEGGMONTERT PROFIL

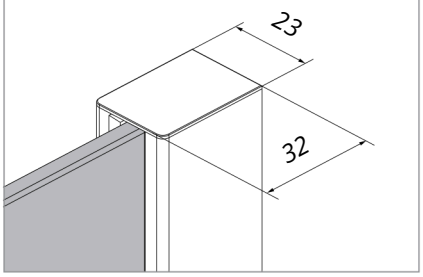


c DIAGONAL BESLAG

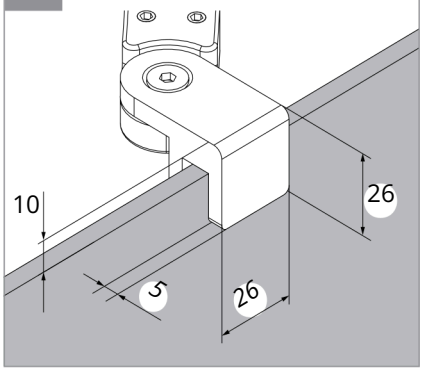


d VEGGMONTERT PROFIL

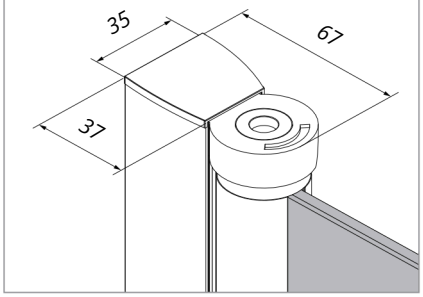


e DØRHÅNDTAK

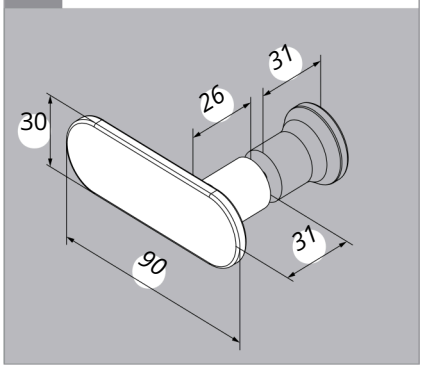


f TERSKELAVSLUTNING

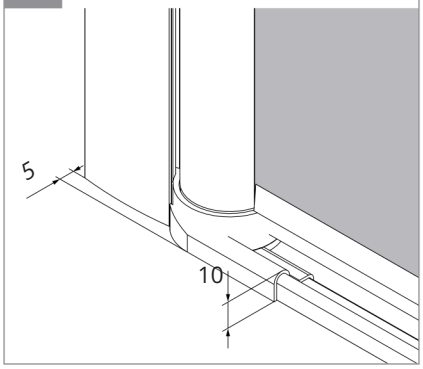


g MONTERING M/TERSKEL

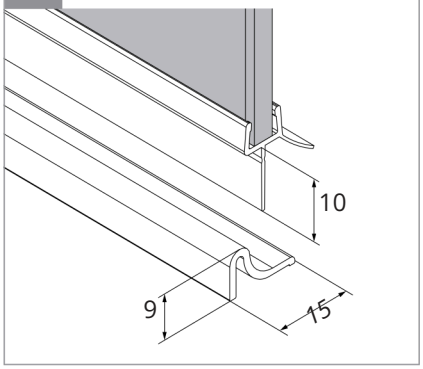


g MONTERING U/TERSKEL

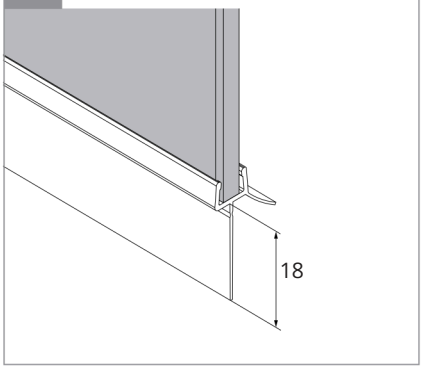


VERDIENE A, B, W, H, X1, X2 ER OPPLYST I TABELL (SE SPESIFIKASJONER)

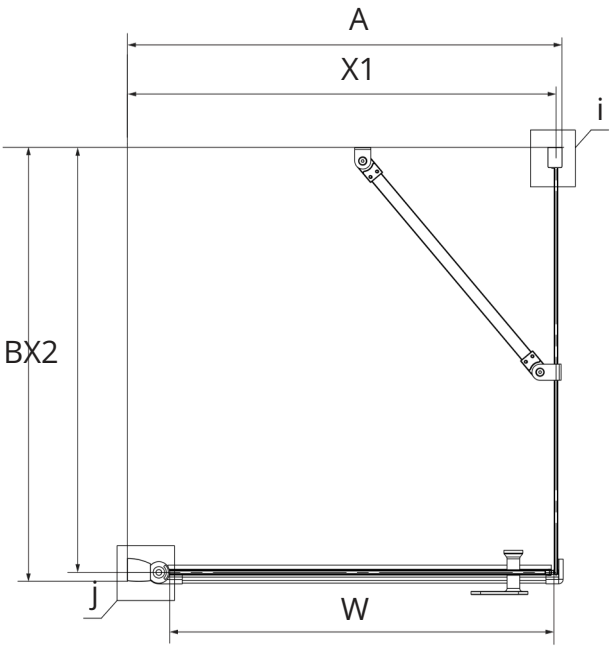


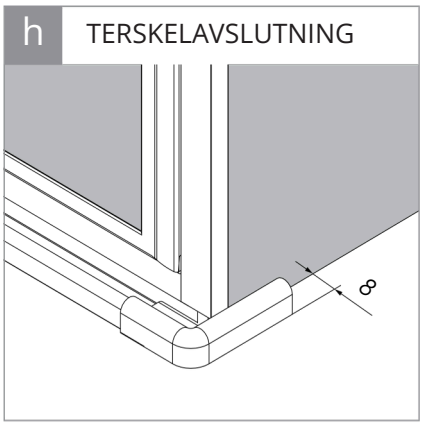


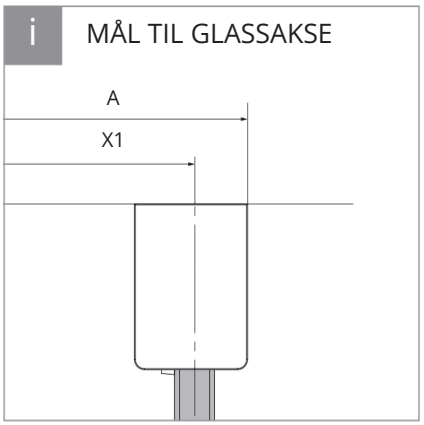


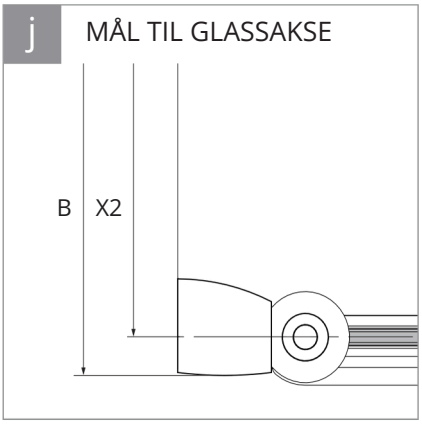


VERDIENE A, B, W, H, X1, X2 ER OPPLYST I TABELL (SE SPESIFIKASJONER)